Manuel d'installation

Installation et mise en place de l'appareil

INSTALLATEUR : Ce manuel doit être confié aux personnes responsables de l'utilisation et du fonctionnement de l'appareil.
PROPRIÉTAIRE : Conservez ce manuel à titre de référence.

AVIS : NE PAS JETER CE MANUEL

QUADRA-FIRE®
RIEN NE BRÛLE COMME UN QUAD

Modèle(s) : *Adventure-II*

APPAREIL DE BRÛLAGE AU BOIS CERTIFIÉ EPA

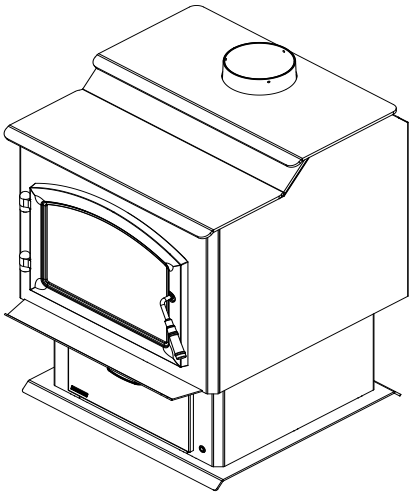

c UL US LISTED

⚠ AVERTISSEMENT

Risque d'incendie.
À n'utiliser qu'avec des combustibles solides à base de bois. Les autres combustibles risquent de provoquer des feux incontrôlables et d'émettre des gaz toxiques (par exemple, du monoxyde de carbone).

myhht FACTORY training

L'installation et l'entretien de cet appareil doivent être effectués par des techniciens autorisés. Hearth & Home Technologies recommande des professionnels formés dans les usines de HTT ou certifiés NFI.

NATIONAL FIREPLACE INSTITUTE NFI CERTIFIED

⚠ AVERTISSEMENT

Le non-respect de ces instructions peut entraîner des dommages matériels, des blessures, voire la mort.

- Ne pas entreposer ni utiliser de l'essence ou d'autres vapeurs ou liquides inflammables à proximité de cet appareil ou de tout autre appareil électrique.
- Ne surchauffez PAS – Si l'appareil ou le carneau devient rouge, le feu est trop intense. La surchauffe annulera votre garantie.
- Respectez les dégagements spécifiés pour les matériaux inflammables. Le non-respect de ces consignes peut déclencher un incendie.

⚠ AVERTISSEMENT

SURFACES CHAUDES!
La vitre et les autres surfaces sont chaudes pendant l'utilisation ET le refroidissement.

La vitre chaude causera des brûlures.

- Ne pas toucher la vitre avant qu'elle ne soit refroidie.
- Ne laissez JAMAIS les enfants toucher la vitre.
- Éloignez les enfants
- SURVEILLEZ ATTENTIVEMENT les enfants présents dans la pièce où l'appareil est installé.
- Avertir les enfants et les adultes des dangers associés aux températures élevées.
- **La température élevée peut enflammer les vêtements ou d'autres matériaux inflammables.**
- Éloignez les vêtements, meubles, rideaux ou autres matières inflammables.

REMARQUE

To obtain a French translation of this manual, please contact your dealer or visit www.quadrafire.com

Pour obtenir une traduction française de ce manuel, veuillez contacter votre détaillant ou visiter www.quadrafire.com

Définition des avertissements de sécurité :

- ***DANGER!*** Indique une situation dangereuse qui entraînera la mort ou des blessures graves si elle n'est pas évitée.
- ***AVERTISSEMENT!*** Indique une situation dangereuse pouvant entraîner la mort ou des blessures graves si elle n'est pas évitée.
- ***ATTENTION!*** Indique une situation dangereuse pouvant provoquer des blessures mineures ou modérées si elle n'est pas évitée.
- ***AVIS :*** Désigne des actions pouvant endommager l'appareil ou d'autres biens matériels.

TABLE DES MATIÈRES

1 Importantes informations concernant la sécurité.....3
A. Certification de l'appareil 3
B. Puissance calorifique et rendement.....3
C. Approuvé pour les maisons mobiles.....3
D. Spécifications de la porte vitrée.....3
E. Matériaux incombustibles 3
F. Matériaux inflammables 3

2 Par où commencer.....4
A. Considérations techniques et conseils d'installation.....4
B. Sécurité incendie 4
C. Pression négative 5
D. Outils et fournitures nécessaires 5
E. Inspection de l'appareil et des composants.....5
F. Liste de vérification de l'installation 6

3 Dimensions et dégagements 7
A. Dimensions de l'appareil.....7
B. Dégagements par rapport aux matériaux inflammables....8
C. Exigences de protection de l'âtre.....9
D. Déterminer l'emplacement de votre appareil et cheminée.... 10
E. Exigences concernant l'abat-vent de la cheminée 10
F. Règle du 2-10-3.....11

4 Systèmes de cheminée 12
A. Systèmes d'évacuation des gaz 12
B. Systèmes de cheminée 13
C. Hauteur/déclivité de la cheminée 13
D. Installation des composants de la cheminée.....13
E. Cheminée préfabriquée 14
F. Cheminée en maçonnerie 15
G. Doublage de cheminée en maçonnerie.....16
H. Fixer les composants de la cheminée 17

5 Installation de l'appareil.....18
A. Assemblage de la porte 18
B. Installation du thermostat 19
C. Ventilateur (optionnel).....20
D. Installation de l'ensemble de prise d'air extérieur.....21

6 Installation dans une maison mobile.....23

7 Liste d'accessoires.....24

Quadra-Fire est une marque déposée de Hearth & Home Technologies.

1 Importantes informations concernant la sécurité

A. Certification de l'appareil

Modèle :	Adventure II
Laboratoire :	Underwriter's Laboratories, Inc.
Rapport nº :	MH 60687
Type :	Appareil de chauffage d'ambiance à combustible solide
Norme :	UL1482-10 and ULC S627-00 and (UM) 84-HUD, approuvé pour maisons mobiles.

REMARQUE : Cette installation doit être conforme aux codes locaux. En l'absence de codes locaux, vous devez être en conformité avec les codes d'installation UL1482, (UM) 84-HUD et NPFA211 aux États-Unis et les codes ULC S628-93 et CAN/CSA-B365 au Canada.

B. Puissance calorifique et rendement

Nº de certification EPA :	1007-15
EPA, Émissions certifiées :	2,4 grammes par heure
*PCI, Efficacité testée :	77,6 %
**PCS, Efficacité testée :	71,8 %
***EPA, Sortie en BTU :	de 10 500 à 31 100 BTU/h
****Pointe d'émission de BTU/heure :	61 700
Taille du conduit :	152 mm (6 po)
Taille de la boîte à feu :	0,07 m³ (2,5 pi³)
Longueur recommandée des bûches :	457 mm (18 po)
Combustible	Corde de bois séché

* Efficacité moyenne pondérée PCI (pouvoir calorifique inférieur) avec du sapin Douglas aux dimensions spécifiées et les données collectées pendant les tests d'émission de l'EPA. Le PCI présume que l'humidité est déjà à l'état de vapeur et qu'il n'y aura donc aucune perte d'énergie à vaporiser.

**Efficacité moyenne pondérée PCS (pouvoir calorifique supérieur) avec du sapin Douglas aux dimensions spécifiées et les données collectées pendant les tests d'émission de l'EPA. LE PCS comprend l'énergie requise pour vaporiser l'eau dans le combustible.

***Plage d'émission de BTU basée sur l'efficacité par défaut de l'EPA et les taux de combustion des résultats bas et élevés des tests EPA, en utilisant du sapin Douglas aux dimensions spécifiées.

****Maximum de BTU émis par l'appareil calculé en utilisant le taux de combustion maximal de la première heure à partir du résultat élevé du test EPA et le niveau en BTU du bois (8600) multiplié par l'efficacité.

Cet appareil de chauffage au bois Quadra-Fire des Séries Adventure-II est conforme aux normes d'émission de particules du 15 mai 2015 de l'EPA (agence de protection de l'environnement des États-Unis).

Cet appareil nécessite des inspections et des réparations périodiques pour un fonctionnement adéquat. Ne pas utiliser cet appareil selon les directives du présent manuel contrevient aux réglementations fédérales.

C. Approuvé pour les maisons mobiles

Cet appareil peut être installé dans les maisons mobiles, à l'exclusion de la chambre à coucher, à condition qu'une prise d'air extérieur ait été installée. La structure du sol et des parois de la maison mobile ne doit pas être affaiblie par l'installation du foyer.

L'appareil doit être correctement fixé à la charpente de la maison mobile et équipé d'une conduite d'évacuation homologuée à double paroi. L'ensemble de prise d'air extérieur de référence OAK-ADV doit être installé en cas d'utilisation dans une maison mobile.

D. Spécifications de la porte vitrée

Cet appareil comporte une porte vitrée en vitrocéramique de 5 mm d'épaisseur. N'utilisez que des vitres en vitrocéramique de 5 mm pour remplacer une vitre endommagée. Veuillez contacter votre détaillant si vous devez remplacer la vitre.

REMARQUE : Cette installation doit être conforme aux codes locaux. En l'absence de codes locaux, vous devez être en conformité avec les codes d'installation **UL1482, (UM) 84-HUD et NPFA211** aux États-Unis et **les codes d'installation ULC S627-00 et CAN/CSA-B365** au Canada.

⚠ AVERTISSEMENT

Risque d'incendie.

Hearth & Home Technologies décline toute responsabilité et annulera la garantie dans les cas suivants :

- Installation et utilisation d'un appareil endommagé.
- Modification de l'appareil.
- Non-respect des instructions d'installation de Hearth & Home Technologies
- Installation et/ou utilisation de composants non autorisés par Hearth & Home Technologies.
- Utilisation de l'appareil sans tous les composants installés composants
- Ne chauffez PAS excessivement – Si l'appareil ou le carneau devient rouge, le feu est trop intense.

Toute action qui peut créer un danger d'incendie.

Les installations, réglages, modifications, entretiens ou maintenances inadéquats peuvent provoquer des blessures et des dommages matériels. Pour obtenir une assistance ou des renseignements supplémentaires, consulter un installateur, un réparateur qualifié ou votre fournisseur.

REMARQUE : Le fabricant de cet appareil, Hearth & Home Technologies, se réserve le droit de modifier sans préavis ses produits, leurs spécifications et/ou leurs prix.

Hearth & Home Technologies NE GARANTIRA PAS les appareils qui présentent des preuves de surchauffe. La preuve d'une surchauffe du foyer peut en outre comprendre :

- Gauchissement des conduits d'air, détérioration des arrêtoirs de brique réfractaire, détérioration du déflecteur et autres composants intérieurs.

E. Matériaux incombustibles

Matériaux qui ne s'enflamment pas et ne brûlent pas, formés par une combinaison des éléments suivants :

– Acier – Plâtre – Vitre – Béton
– Brique – Fer – Ardoise – Tuile

Matériaux homologués **ASTM E 136, méthode standard de détermination du comportement des métaux dans un four à tube vertical de 750 °C.**

F. Matériaux inflammables

Matériel composé/recouvert de l'un des matériaux suivants :

- Bois
- Papier compressé
- Contreplaqué/OSB
- Fibres végétales
- Plastique
- Panneaux de plâtre (cloison sèche)

Tout matériau qui peut s'enflammer ou brûler, à l'épreuve des flammes ou non, recouvert de plâtre ou non.

2 Par où commencer

A. Considérations techniques et conseils d'installation

Tenir compte de :

- La sécurité
- L'aspect pratique
- Du volume de circulation
- De la cheminée et du carneau requis

Il est recommandé de préparer un schéma d'installation avant de commencer les travaux, en utilisant des dimensions exactes pour les dégagements et les zones de protection du sol. Si vous n'utilisez aucune cheminée existante, placez l'appareil à un endroit où vous pourrez installer une cheminée homologuée qui traversera le plafond et le toit.

Nous vous recommandons de faire contrôler vos plans par un inspecteur du bâtiment et un représentant de votre compagnie d'assurance avant de commencer l'installation.

Si cet appareil est placé dans un endroit où des enfants sont présents, il est recommandé d'acheter une barrière décorative et de la placer devant l'appareil. Éloignez toujours les enfants pendant son fonctionnement et ne permettez à personne d'utiliser cet appareil sans avoir lu les instructions de fonctionnement.

ATTENTION

Vérifiez les codes de construction du bâtiment avant l'installation.

- L'installation DOIT être en conformité avec les codes et réglementations locaux, régionaux, provinciaux et nationaux.
- Consultez la société d'assurance, les responsables locaux de la construction, les pompiers ou les autorités compétentes pour les restrictions, l'inspection des installations et les permis.

AVERTISSEMENT

Danger d'asphyxie.

- NE BRANCHEZ PAS CET APPAREIL À UN CONDUIT DE CHEMINÉE UTILISÉ PAR UN AUTRE APPAREIL.
- NE BRANCHEZ À AUCUN CONDUIT OU SYSTÈME DE DISTRIBUTION D'AIR.

Les gaz de combustion risquent d'envahir la maison.

B. Sécurité incendie

Pour obtenir une sécurité incendie adéquate, prenez sérieusement en considération ce qui suit :

1. Installez au minimum un détecteur de fumée à chaque étage de la maison pour garantir votre sécurité. Ils doivent être placés loin de l'appareil et près des chambres à coucher. Suivez les instructions de l'emplacement et d'installation du fabricant des détecteurs de fumée et effectuez régulièrement leur entretien.
2. Un détecteur de CO doit être installé dans la même pièce que l'appareil.
3. Placez un extincteur classe A à un endroit facilement accessible pour pouvoir éteindre les petits incendies dus à des braises incandescentes.
4. Préparez et testez un plan d'évacuation avec au minimum deux chemins d'évacuation.
5. Préparez un plan à suivre en cas d'incendie de cheminée :

   En cas d'un feu de cheminée :

   a Évacuez immédiatement de la maison
   b. Avisez les pompiers

Si le volume d'arrivée d'air est insuffisant pour permettre le bon fonctionnement de l'appareil, la pression devient négative. La fumée peut être plus épaisse aux étages inférieurs de la maison.

Les causes incluent :

- Ventilateurs d'évacuation (cuisine, salle de bain, etc.)
- Hottes d'aspiration pour cuisinières
- Besoins en air de combustion des chaudières, chauffe-eau et autres appareils de combustion
- Sèche-linge
- Emplacement des conduits de retour d'air à la chaudière ou au système de climatisation.
- Mauvais fonctionnement du système de traitement d'air CVC
- Fuites d'air à l'étage supérieur telles que :
  - Éclairage encastré
  - Trappe d'accès au grenier
  - Fuites du conduit

AVIS : HEARTH & HOME TECHNOLOGIES N'ASSUME AUCUNE RESPONSABILITÉ POUR UNE PERFORMANCE INADÉQUATE DU SYSTÈME DE L'APPAREIL CAUSÉE PAR :

- Mauvais tirage en raison des conditions ambiantes
- Courants descendants
- Étanchéité de la structure
- Appareils de ventilation mécanique
- Surchauffe causée par des hauteurs de cheminée excessive
- Le rendement idéal est avec une hauteur de cheminée entre 4,26 et 4,88 m (14 et 16 pi) mesurée depuis la base de l'appareil.

C. Pression négative

AVERTISSEMENT

Danger d'asphyxie.
- En cas de pression négative, de la fumée, il pourrait y avoir propagation de suie et de monoxyde de carbone.
- Pour qu'il brûle correctement, l'appareil a besoin d'un bon tirage.

Pour minimiser les effets d'une pression d'air négative :

- Installez la prise d'air extérieur en l'orientant face au vent dominant soufflant pendant la saison de chauffage.
- Assurez un débit d'air extérieur suffisant pour satisfaire les besoins de tous les appareils de combustion et de l'équipement d'évacuation des gaz.
- Contrôlez que la chaudière et les bouches de retour d'air de la climatisation ne sont pas situées à proximité immédiate de l'appareil.
- Évitez d'installer l'appareil près des portes, couloirs ou petits espaces isolés.
- L'éclairage encastré doit être de conception étanche.
- Les trappes d'accès au grenier doivent être protégées contre les intempéries ou scellées.
- Les systèmes de conduits et les joints du traitement de l'air installés dans le grenier doivent être scellés au ruban.

D. Outils et fournitures nécessaires

Avant de commencer l'installation, s'assurer que les outils et fournitures suivants sont disponibles.

Une scie alternative	Les matériaux de charpente
Couteau tout usage	Calfeutrant haute température
Un marteau	Des gants
Un tournevis à tête cruciforme	Une équerre de charpentier
Scellant à toiture	Perceuse et forets
Un fil à plomb	Des lunettes de sécurité
Un niveau	Un ruban à mesurer
Variété de vis et clous	Cisaille de ferblantier

E. Inspection de l'appareil et des composants

- Retirez l'appareil et ses composants de l'emballage et inspectez pour tout dommage.
- Les composants du système d'évacuation des gaz et les portes de décoration sont envoyés séparément.
- Informez votre détaillant si des pièces ont été endommagées pendant l'expédition.
- **Lisez toutes les instructions avant de commencer l'installation. Suivre attentivement ces instructions pendant l'installation pour garantir une sécurité et une performance optimale.**

AVERTISSEMENT

Risque d'incendie.
Inspecter l'appareil et ses composants pour s'assurer qu'ils ne sont pas endommagés. Les pièces endommagées risquent de compromettre le fonctionnement du poêle.
- Ne PAS installer des composants endommagés.
- Ne PAS installer des composants incomplets.
- Ne PAS substituer des composants.

Informez le détaillant si des pièces sont endommagées.

F. Liste de vérification de l'installation

ATTENTION INSTALLATEUR :

Suivez cette liste de vérification pour une installation régulière

Cette liste de vérification d'une installation habituelle doit être utilisée par l'installateur avec, et non au lieu, des instructions contenues dans ce manuel d'installation.

Client : _____

Date d'installation : _____

Lot/Adresse : _____

Emplacement sur l'appareil : _____

Installateur : _____

Nº téléphone du détaillant/fournisseur : _____

Nº de série : _____

Modèle (encercler un) : Adventure-II

AVERTISSEMENT! Risque d'incendie ou d'explosion! *Ne pas installer l'appareil selon ces instructions peut mener à un incendie ou une explosion.*

Installation de l'appareil Section 3	**OUI**	**SI NON, POURQUOI?**
Dégagements vérifiés par rapport aux matériaux inflammables.	☐	_____
L'appareil est à niveau et le carneau est bien fixé à l'appareil.	☐	_____
Ensemble de prise d'air extérieur installé.	☐	_____
Les exigences de protection du sol ont été respectées.	☐	_____
La cheminée en maçonnerie a été inspectée par un technicien et elle est propre, ou la cheminée métallique fournie a été installée selon les instructions du fabricant et les dégagements sont corrects.	☐	_____

Cheminée Section 4		
La configuration de la cheminée respecte les schémas.	☐	_____
La cheminée est installée, verrouillée et bien fixée en place avec le dégagement adéquat.	☐	_____
La cheminée respecte la hauteur minimum exigée.	☐	_____
Le solin du toit est installé et scellé.	☐	_____
Les extrémités sont installées et scellées.	☐	_____

Dégagements Section 3		
Absence de matériaux inflammables dans les zones exigeant des matériaux incombustibles.	☐	_____
La conformité avec toutes les exigences de dégagement du manuel d'installation a été vérifiée.	☐	_____
Le cadre du foyer et la saillie du mur sont conformes aux exigences du manuel d'installation.	☐	_____

Mise au point de l'appareil Section 5		
Tout le matériel d'emballage et de protection a été retiré.	☐	_____
La brique réfractaire, le déflecteur et la laine céramique isolante ont été correctement installés.	☐	_____
Tout le matériel d'emballage a été retiré de l'intérieur/en-dessus de l'appareil.	☐	_____
Le sac du manuel et son contenu ont été retirés de l'intérieur/dessous est confié à la personne responsable de l'utilisation et du fonctionnement de l'appareil.	☐	_____

Hearth & Home Technologies recommande :

- Que vous photographiez l'installation et copiez cette liste de vérification pour vos dossiers.
- Que cette liste de vérification demeure visible en tout temps sur l'appareil, jusqu'à ce que l'installation soit terminée.

Commentaires : De plus amples descriptions des problèmes, de la personne qui en est responsable (installateur/constructeur/ autres gens du métier, etc.) et les actions correctives requises :

Commentaires communiqués à la partie responsable_____ par _____ le _____

(Constructeur/entrepreneur général/) (Installateur) (Date)

Pièce nº 4084-982• Rév. A• 04/17/15

3 Dimensions et dégagements

A. Dimensions de l'appareil

REMARQUE : Buse d'un diamètre intérieur de 152 mm (6 po)

Adventure-II

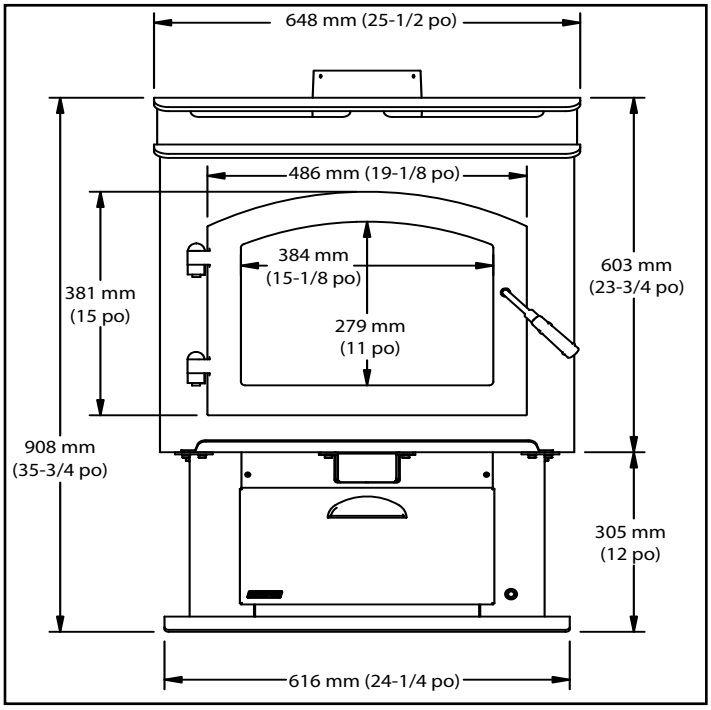

Figure 3.1 Vue frontale

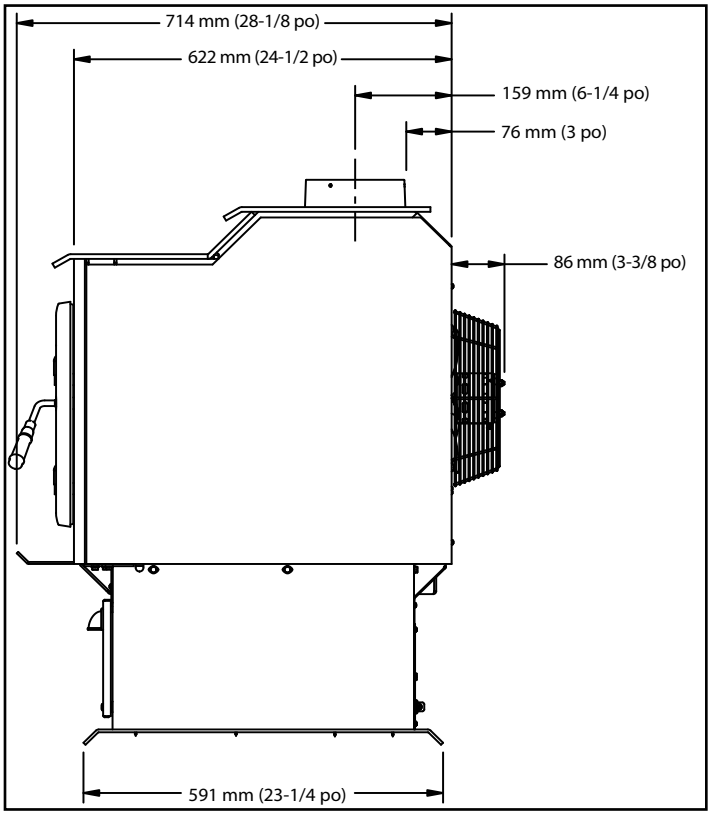

Figure 3.2 Vue latérale (montré avec le ventilateur optionnel)

B. Dégagements par rapport aux matériaux inflammables (UL et ULC)

REMARQUE : Les dégagements ne peuvent être diminués que si cela est autorisé par les autorités compétentes.

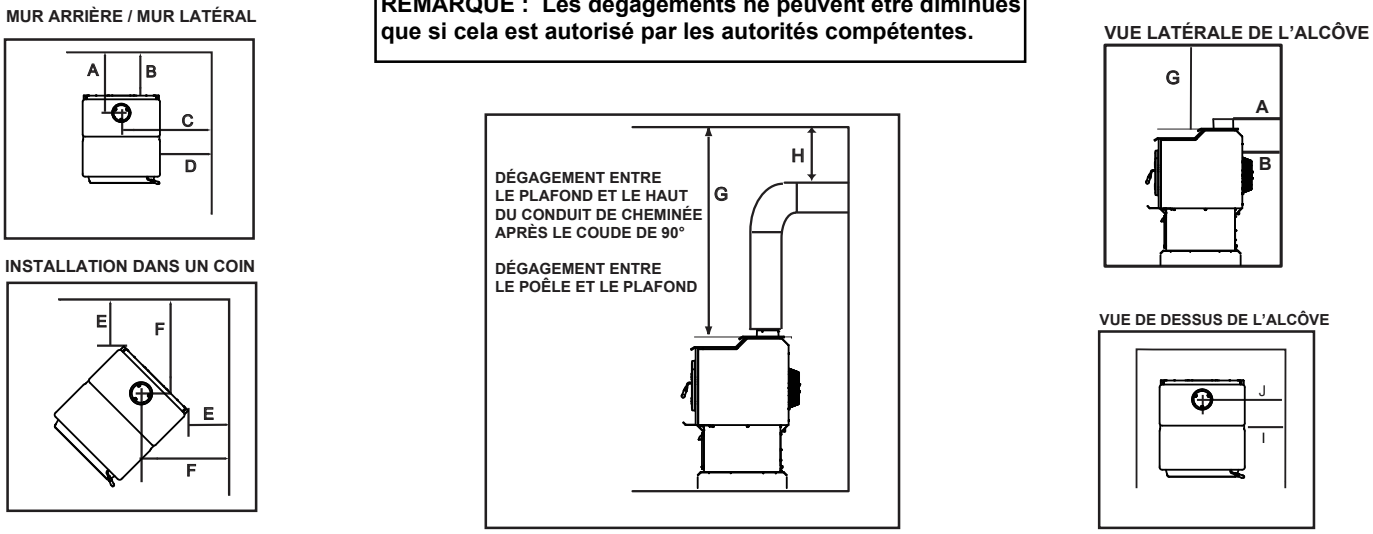

Figure 3.3

	A	B	C	D	E	F	G	H
INSTALLATION : Entièrement vertical								
Conduit à simple paroi	445 mm (17,5 po)	279 mm (11 po)	673 mm (26,5 po)	356 mm (14 po)	140 mm (5,5 po)	470 mm (18,5 po)	1069 mm (42 po)	S.O.
Conduit à double paroi	393 mm (15,5 po)	229 mm (9 po)	622 mm (24,5 po)	305 mm (12 po)	102 mm (4 po)	419 mm (16,5 po)	1069 mm (42 po)	S.O.
INSTALLATION : Horizontale avec au moins 610 mm (2 pi) à la verticale à la sortie du haut de l'appareil								
Conduit à simple paroi	445 mm (17,5 po)	279 mm (11 po)	673 mm (26,5 po)	356 mm (14 po)	140 mm (5,5 po)	470 mm (18,5 po)	1069 mm (42 po)	457 mm (18 po)
Conduit à double paroi	393 mm (15,5 po)	229 mm (9 po)	622 mm (24,5 po)	305 mm (12 po)	102 mm (4 po)	419 mm (16,5 po)	1069 mm (42 po)	330 mm (13 po)

INSTALLATION : ALCÔVE - Conduit de raccordement homologué à double paroi à espace d'air d'un diamètre de 152 mm (6 po) avec cheminée préfabriquée de classe « A » homologuée UL 103 HT**, ou une cheminée de maçonnerie. (Les maisons préfabriquées doivent être munies d'un pare-étincelles.) L'alcôve ne doit pas avoir une profondeur supérieure à 1219 mm (48 po) avec une hauteur minimale de 2134 mm (84,0 po) du plancher au bas du plafond et les dégagements mentionnés.
Au Canada, les cheminées préfabriquées de 650 °C doivent respecter la norme CAN/ULC-S629-M87.

⚠ AVERTISSEMENT

Risque d'incendie.

- Respectez les dégagements spécifiés pour les matériaux inflammables.
- Le non-respect de ces consignes peut déclencher un incendie.

C. Exigences de protection de l'âtre

Protection du sol :

- Protection de sol de type 1 (braise) ou de matériaux incombustibles de 13 mm (1/2 po).
- Prolonger sous l'appareil et vers l'avant, les côtés et l'arrière, comme il est indiqué.
- Le sol doit être incombustible ou autrement protégé adéquatement contre les étincelles et les braises.
- Une couche de briques minces ou de carreaux en céramique sur un matériau inflammable est suffisante.

Installations aux États-Unis, il est nécessaire d'installer un protecteur de sol incombustible d'une épaisseur minimale de 496 mm (16 po) devant la vitre et sur 203 mm (8 po) minimum de chaque côté de la porte de chargement du combustible. Ouvrez la porte et mesurez une distance de 203 mm (8 po) depuis le bord latéral de l'ouverture sur la face de l'appareil. ***Voir l'exception.**

Au Canada, il est nécessaire d'installer un protecteur de sol d'un matériau incombustible jusqu'à au moins 457 mm (18 po) devant la vitre et à 203 mm (8 po) de chaque côté et à l'arrière de la porte de l'appareil. ***Consultez les exceptions.**

***EXCEPTION :** Les protections de sol incombustibles doivent se prolonger sous le tuyau de cheminée dans le cas d'une évacuation horizontale et se prolonger de 51 mm (2 po) de chaque côté.

AVERTISSEMENT! Risque d'incendie!

- *Le socle de l'âtre doit être installé exactement comme spécifié.*
- *Les températures élevées ou les braises peuvent enflammer les matériaux inflammables dissimulés.*

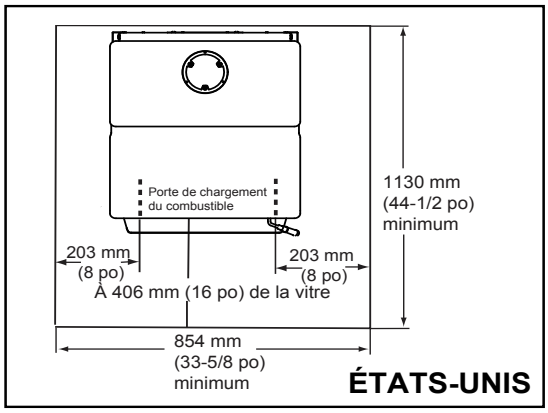

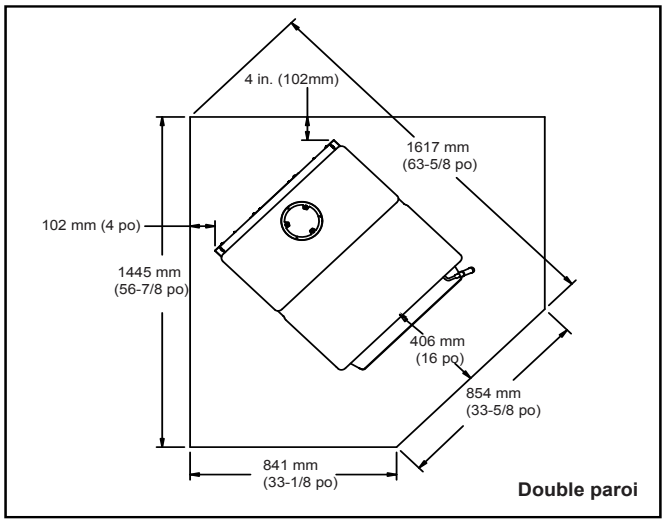

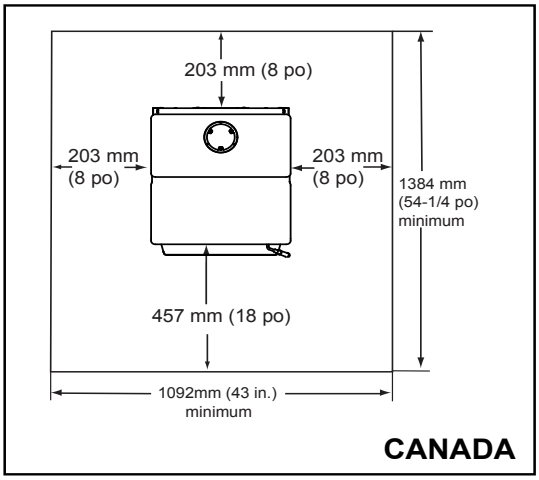

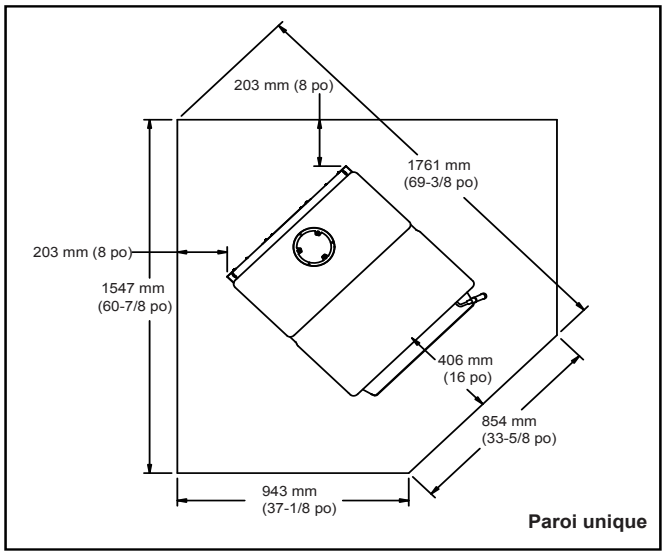

Figure 3.4

NOTICE:
- Les illustrations et les photos correspondent aux installations typiques et NE SONT DONNÉES QU'À TITRE D'INDICATION.
- Illustrations/diagrams are not drawn to scale.
- Actual installation may vary due to individual design preference
- Hearth & Home Technologies reserves the right to alter its products.

D. Déterminer l'emplacement de votre appareil et cheminée

L'emplacement choisi pour l'appareil et la cheminée aura une influence sur leurs performances. Comme illustré sur la **Figure 9.1**, le conduit d'évacuation :

- Doit traverser l'espace d'air chaud à l'intérieur du bâtiment. Cela permet d'améliorer le tirage, surtout pendant l'allumage et l'extinction du feu.
- Traversez le toit dans sa partie la plus haute. Cela minimise l'impact de l'action des vents.
- Quand vous choisissez l'emplacement de l'appareil, évitez les solins du plafond et du grenier ainsi que les chevrons.
- Placez le chapeau de l'extrémité loin des arbres, structures adjacentes, lignes de toit irrégulières et autres obstacles.

Votre détaillant connaît bien votre région et peut généralement faire des suggestions ou proposer des solutions efficaces à vos problèmes de cheminée.

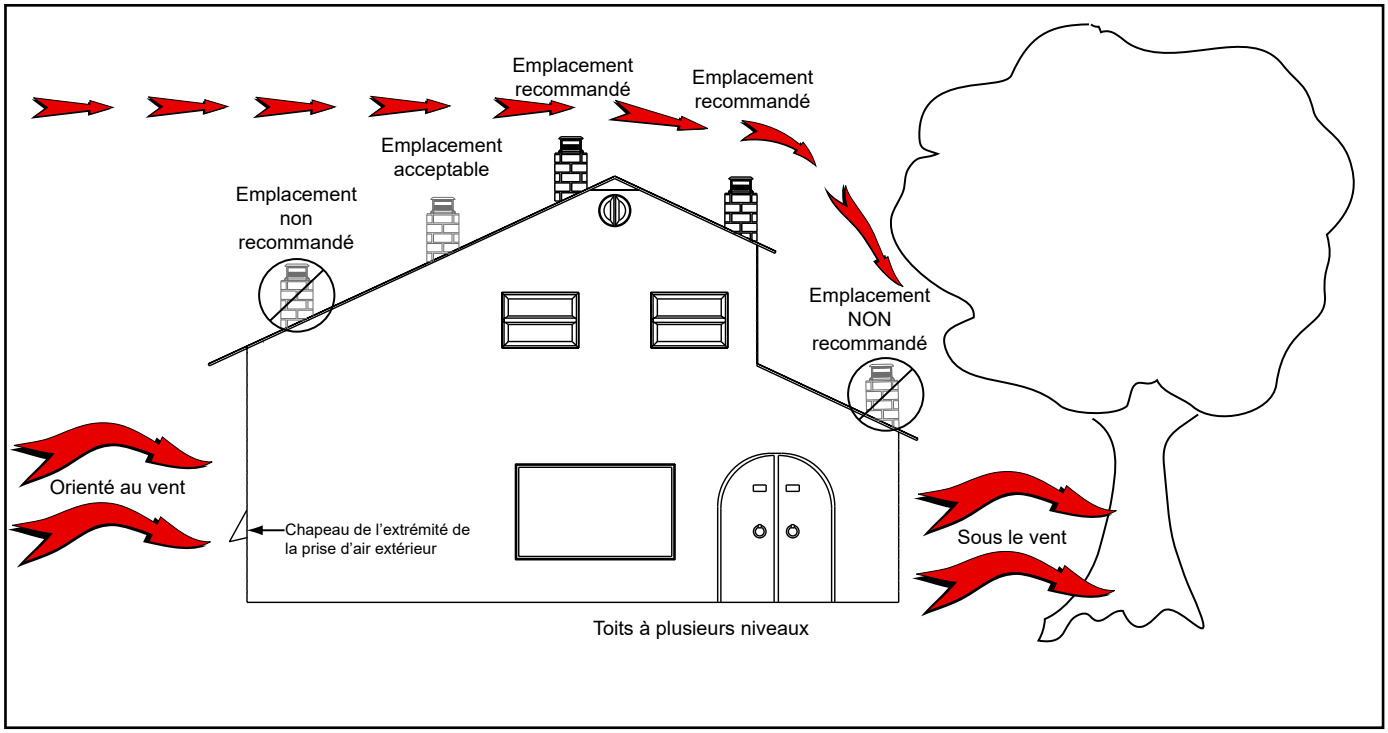

Figure 3.5

E. Exigences relatives à l'extrémité de la cheminée

Suivez les instructions du fabricant en ce qui concerne les dégagements, les attaches, les solins à tôle galvanisée et le chapeau de l'extrémité de la cheminée.

- La cheminée doit être dotée d'un chapeau homologué et approuvé.
- Elle ne doit pas se trouver à un endroit où la neige ou d'autres matériaux risquent de la boucher.
- Son extrémité doit se trouver à au moins 91 cm (3 pi) au-dessus du toit **et** à au moins 61 cm (2 pi) au-dessus de toute partie du toit se trouvant à moins 305 cm (10 pi).
- Elle doit être loin des arbres et autres structures

***AVIS*:**

- *La performance d'une cheminée peut être variable.*
- *Les arbres, les bâtiments, l'inclinaison du toit et les conditions de vent peuvent affecter les performances de la cheminée.*
- *La hauteur de la cheminée pourrait devoir être ajustée s'il se produit de la fumée ou un surtirage.*

AVIS : *Placer l'appareil dans un sous-sol ou un endroit où peuvent survenir de considérables mouvements d'air peut provoquer une propagation intermittente de fumée de l'appareil. Ne pas situer l'appareil près de*

- *Portes fréquemment ouvertes*
- *Sorties ou retours de chauffage central*

F. Règle 2-10-3

Il s'agit d'exigences de sécurité uniquement. Elles n'ont pas pour but de garantir un bon tirage.

Cet appareil a un carneau de 152 mm (6 po) de diamètre à titre de buse sur l'appareil.

- La modification du diamètre de la cheminée peut altérer la tire et causer une faible performance.
- Il n'est pas recommandé d'utiliser des dévoiements et des coudes aux altitudes supérieures à 1219 m (4000 pi) ou quand il y a d'autres facteurs pouvant influencer le tirage de la cheminée.

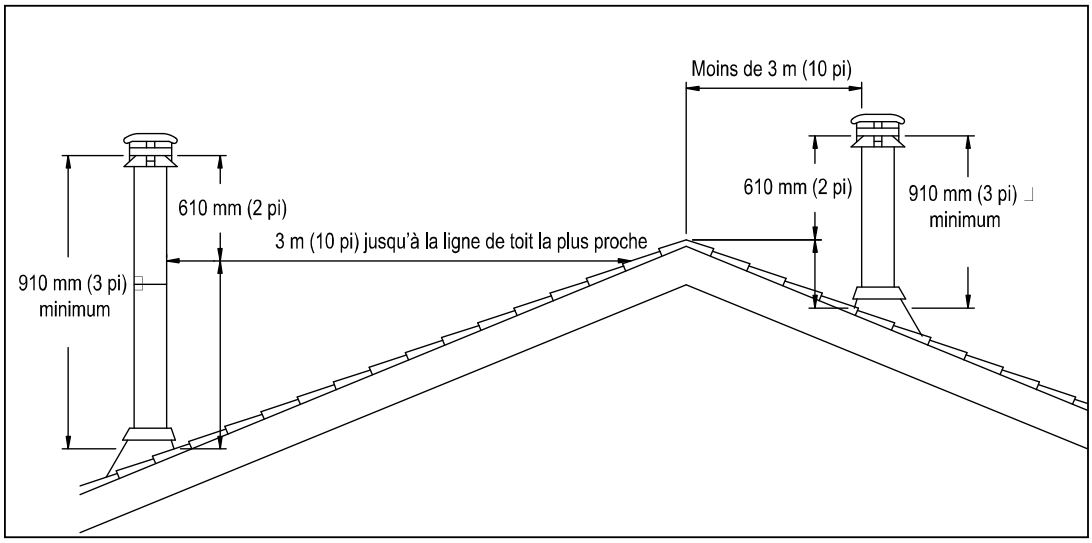

Toit incliné

Figure 3.6

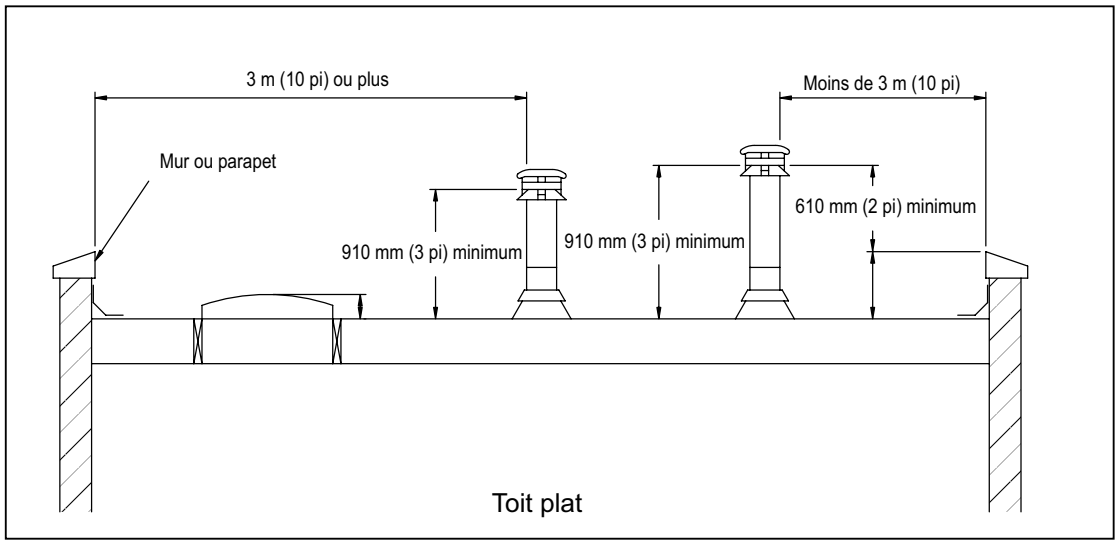

Figure 3.7

4 Systèmes de cheminée

A. Systèmes de conduits d'échappement des gaz

Le système d'évacuation des gaz se compose de :

- Un carneau (on l'appelle également conduit de fumée ou tuyau de l'appareil)
- Une cheminée
- Gaine de conduit

Il devient extrêmement chaud pendant le chauffage. Les températures à l'intérieur de la cheminée peuvent dépasser 1100°C (2000°F) en cas de combustion de créosote.

Pour éviter de déclencher un incendie :

- Pour éviter de déclencher un incendie le carneau et la cheminée **doivent être installés et entretenus correctement.**
- Une gaine de conduit approuvée doit être utilisée pour traverser un mur en matériau inflammable.
- Un système de support pour conduits de cheminée doit être utilisé pour traverser le plafond d'une cheminée préfabriquée.
- L'utilisation de ces accessoires **est impérative** pour obtenir les dégagements requis par rapport aux matériaux inflammables des murs et des plafonds.

Gaine de conduit

Une gaine de conduit est un dispositif préfabriqué ou fabriqué sur place et installé dans les murs inflammables afin d'y insérer le carneau.

- Elle protège les parois de la chaleur.
- Les gaines de conduit fabriquées sur place doivent être en conformité avec les normes NFPA 211.
- Les gaines préfabriquées doivent être adaptées à la cheminée sélectionnée et être conformes aux normes UL 103 Type HT.
- Suivez les instructions des fabricants de gaines préfabriquées (cheminées en maçonnerie et cheminées préfabriquées).

Dégagements

- Les dégagements d'une cheminée en maçonnerie doivent être en conformité avec NFPA 211, à savoir 51 mm (2 po) minimum par rapport aux supports métalliques et matériaux inflammables.
- Le dégagement autour du carneau doit être de 25 mm (1 po) minimum.
- L'ouverture en haut du mur doit être à au moins 343 mm (13 1/2 po) du plafond ou à 114 mm (4 1/2 po) au-dessus du dégagement minimum spécifié par le fabricant du carneau. Le dégagement vertical minimum selon NFPA 211 est de 457 mm (18 po) depuis le carneau et le plafond ou égal à la valeur minimale recommandée par le fabricant du carneau. **Figure 4.1.**

Instructions :

1. Pratiquez une ouverture dans le mur intérieur à la hauteur prévue pour l'entrée du carneau dans la cheminée en maçonnerie. **Figure 4.1**
2. Cette ouverture doit comporter un revêtement en argile ou équivalent d'un diamètre minimum de 203 mm (8 po), retenu par du mortier réfractaire.
3. Construisez un cadre de 432 mm x 432 mm (17 x 17 po) (dimensions extérieures) pour l'ouverture du mur en utilisant du bois de charpente de 5 x 5 cm (2 x 2 po). L'intérieur de ce cadre doit avoir une ouverture de 356 x 356 mm (14 x 14 po) minimum. **Figure 4.1.**
4. Installez l'entretoise du mur sur le côté cheminée du cadre.
5. Clouez le cadre à l'ouverture du mur. L'entretoise doit être placée du côté cheminée.
6. Insérez le tronçon de cheminée avec isolation dans la paroi extérieure de la cheminée en maçonnerie.
7. Utilisez une bride murale pour attacher solidement la cheminée avec isolation pleine à la cheminée en maçonnerie.
8. Insérez un tronçon de carneau dans la cheminée. Contrôlez qu'il ne dépasse pas le bord du revêtement de boisseau d'argile de la cheminée à l'intérieur de la cheminée.
9. Scellez l'extrémité du carneau au boisseau d'argile au moyen de mortier réfractaire.
10. Installez le collier de garniture sur le tronçon de cheminée à isolation pleine.

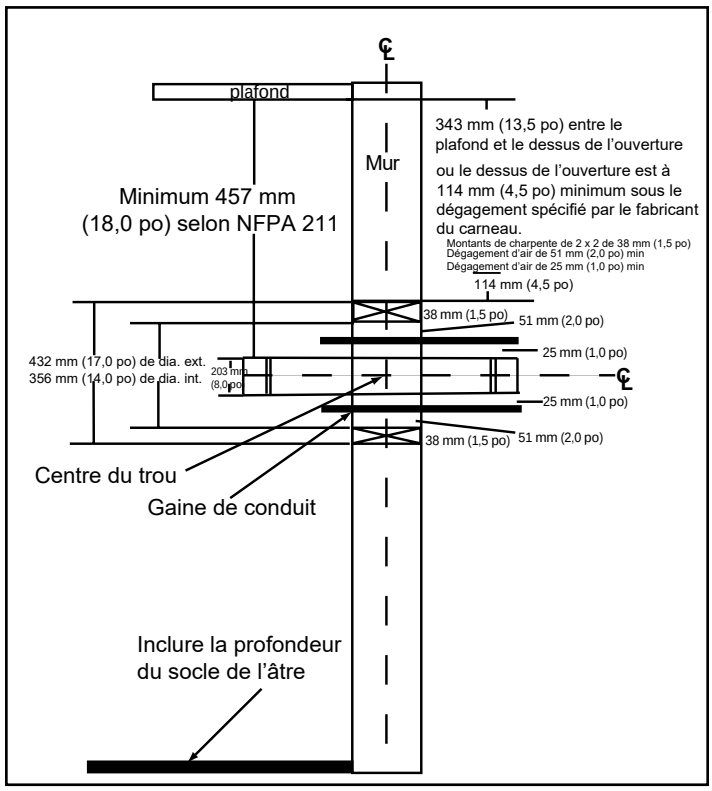

Figure 4.1

REMARQUE : Au Canada, une cheminée préfabriquée doit être conforme aux normes de sécurité, être homologuée UL103HT 1149 °C (2100 °F) classe "A" ou être en conformité avec la NORME CAN/ULC-S629M APPLICABLE AUX CHEMINÉES PRÉFABRIQUÉES de 650 °C.

Cheminée pleine et supports métalliques constituant la gaine du conduit.

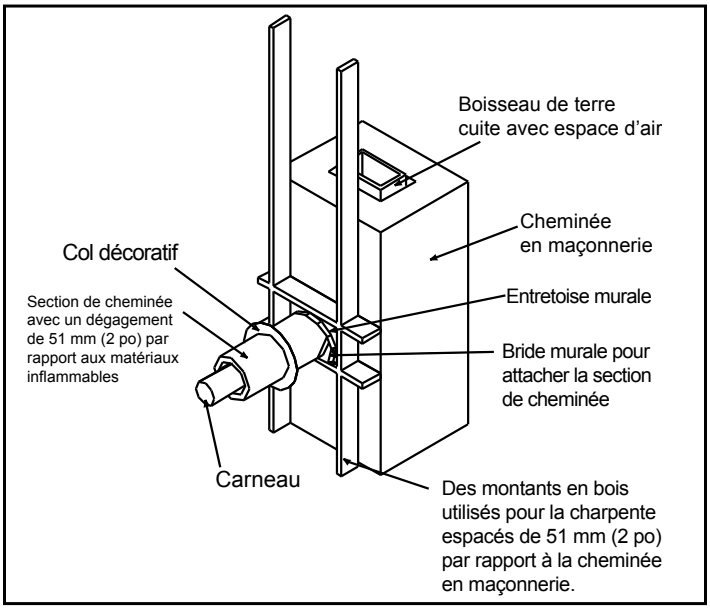

Figure 4.2

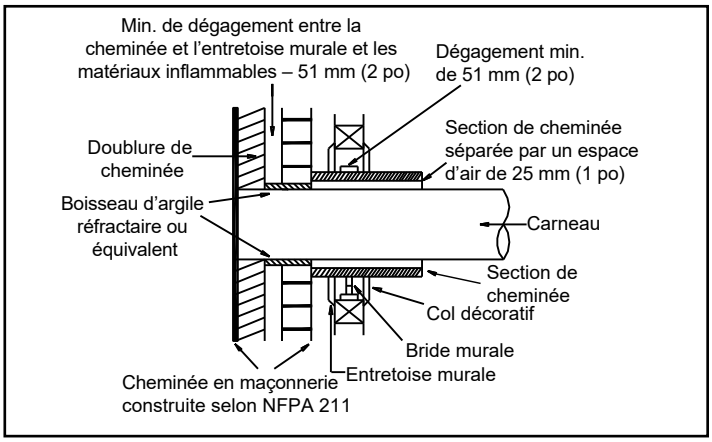

Figure 4.3

B. Systèmes de cheminée

- Le carneau connecte l'appareil à la cheminée.
- Il doit être en acier doux noir de calibre 24 ou en acier cuivré de calibre 26 et avoir un diamètre minimum de 152 mm (6 po).
- On peut également utiliser un conduit à double paroi approuvé avec lame d'air.

Carneau à une seule paroi ou tuyau d'appareil

- Il doit être en acier doux de calibre 24 ou en acier cuivré de calibre 26.
- Les sections doivent être fixées à l'appareil et entre eux en orientant l'extrémité ondulée (mâle) en direction de l'appareil.
- Pour tous les raccordements, y compris celui de la buse, utilisez 3 vis autotaraudeuses.
- Vous devez observer les dégagements minimum par rapport aux matériaux inflammables.

Carneaux préfabriqués (avec évent)

- Un carneau (avec évent) homologué doit être utilisé si l'appareil est installé dans une maison mobile.
- Les carneaux homologués doivent être adaptés les uns aux autres pour obtenir un bon ajustement et une bonne étanchéité.

C. Hauteur/déclivité de la cheminée

Pour garantir le bon fonctionnement de votre appareil, le tirage de votre cheminée (pression statique) doit être d'environ -0,10 po (CE) sur la position de combustion élevée et de -0,04 po (CE) sur la position basse; la pression est mesurée à 152 mm (6 po) au-dessus de l'appareil, après une heure de fonctionnement sur chaque position.

REMARQUE : Il s'agit de directives générales seulement et les réglages peuvent varier d'un cas à l'autre.

- Cet appareil a été conçu et testé pour une cheminée de 152 mm (6 po) de diamètre et 4,3 à 4,9 m (14 à 16 pi) de hauteur (hauteur de l'appareil incluse) mesurée depuis la base de l'appareil.
- Plus vous éloignez de ces dimensions, plus vous risquez de compromettre les performances du poêle.
- La hauteur de la cheminée devra éventuellement être augmentée de 2 à 3 % pour chaque tranche de 305 m (1000 pi) au-dessus du niveau de la mer.
- Il n'est pas recommandé d'utiliser des dévoiements ou des coudes aux altitudes supérieures à 1219 m (4000 pi).

D. Installation des composants de la cheminée

Carneau

Carneau à une seule paroi ou tuyau d'appareil.

Il doit être en acier doux de calibre 24 ou en acier cuivré de calibre 26. Ces sections doivent être fixées entre elles et à l'appareil en orientant l'extrémité ondulée (mâle) en direction de l'appareil. Pour tous les raccordements, y compris celui de la buse, utilisez 3 vis autotaraudeuses. Vous devez observer les dégagements minimum par rapport aux matériaux inflammables. Au Canada, si on souhaite traverser une paroi ou une cloison en matériau inflammable, l'installation doit être en conformité avec CAN/CSA-B365.

Carneaux préfabriqués (avec évent) homologués.

Un carneau (avec évent) homologué doit être utilisé si l'appareil est installé dans une maison mobile. Les carneaux homologués doivent être adaptés les uns aux autres pour obtenir un bon ajustement et une bonne étanchéité.

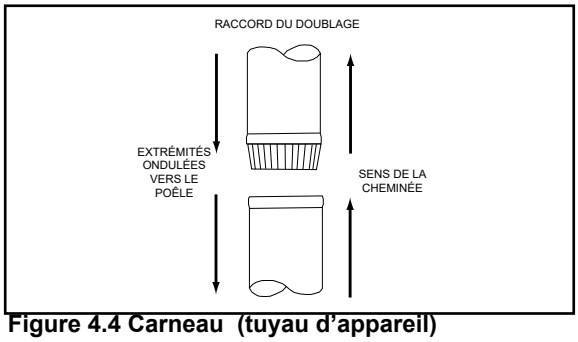

Figure 4.4 Carneau (tuyau d'appareil)

⚠ AVERTISSEMENT

Les installations, réglages, modifications, entretiens ou maintenances inadéquats peuvent provoquer des blessures et des dommages matériels. Se reporter aux informations du manuel fourni avec cet appareil. Pour obtenir une assistance ou des renseignements supplémentaires, consulter un installateur, un réparateur qualifié ou votre détaillant.

E. Cheminées préfabriquées

Peu importe que la cheminée soit neuve ou existante, en maçonnerie ou préfabriquée, elle doit satisfaire aux exigences minimums.

- Elle doit avoir un diamètre intérieur de 152 mm (6 po), être conçue pour des températures élevées homologuée UL 103 HT 1149 °C (2100 °F) ou ULC S629M.
- Vous devez utiliser les composants requis par le fabricant pour l'installation.
- Vous devez respecter les dégagements requis par le fabricant pour l'installation.
- Reportez-vous aux instructions d'installation des fabricants.

AVIS : Au Canada, une cheminée préfabriquée doit être conforme aux normes de sécurité, **être homologuée au type UL103HT 1149 °C (2100 °F) classe « A »** ou être en conformité avec la **NORME CAN/ULC-S629 APPLICABLE AUX CHEMINÉES PRÉFABRIQUÉES de 650 °C.**

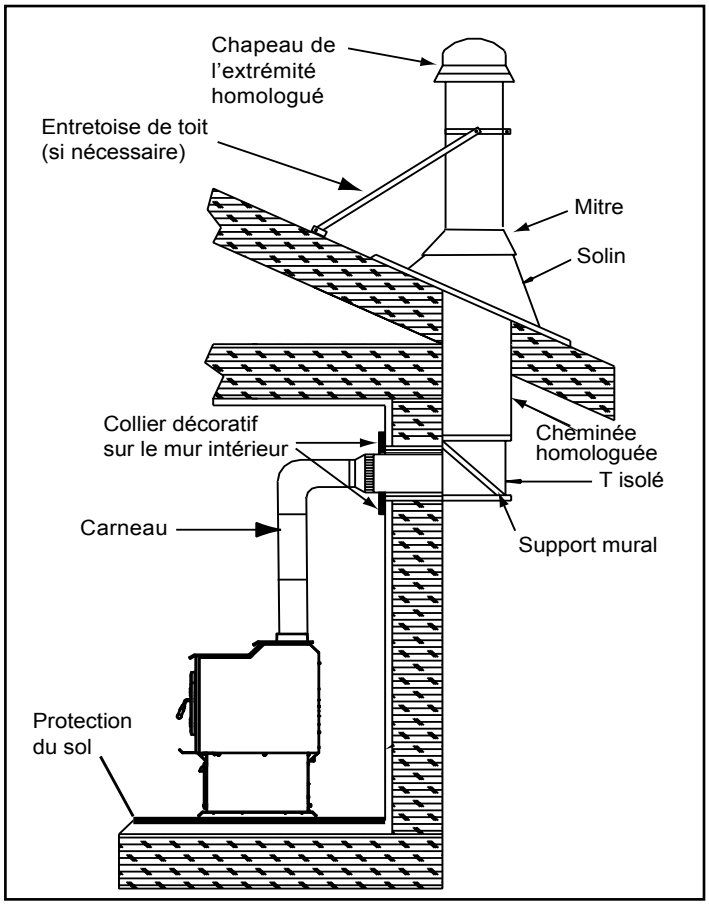

Figure 4.5 - Cheminée préfabriquée d'extérieur

AVERTISSEMENT

Risque d'incendie.
Suivez les instructions d'installation du fabricant du carneau. « UNIQUEMENT » utiliser un carneau dans la pièce, entre l'appareil et le plafond ou le mur.

Le connecteur ne doit PAS traverser :

- Un grenier ou des combles
- Un placard ou tout autre espace clos similaire
- Le plancher ou le plafond

Respectez tous les dégagements minimum définis par rapport aux matériaux inflammables.

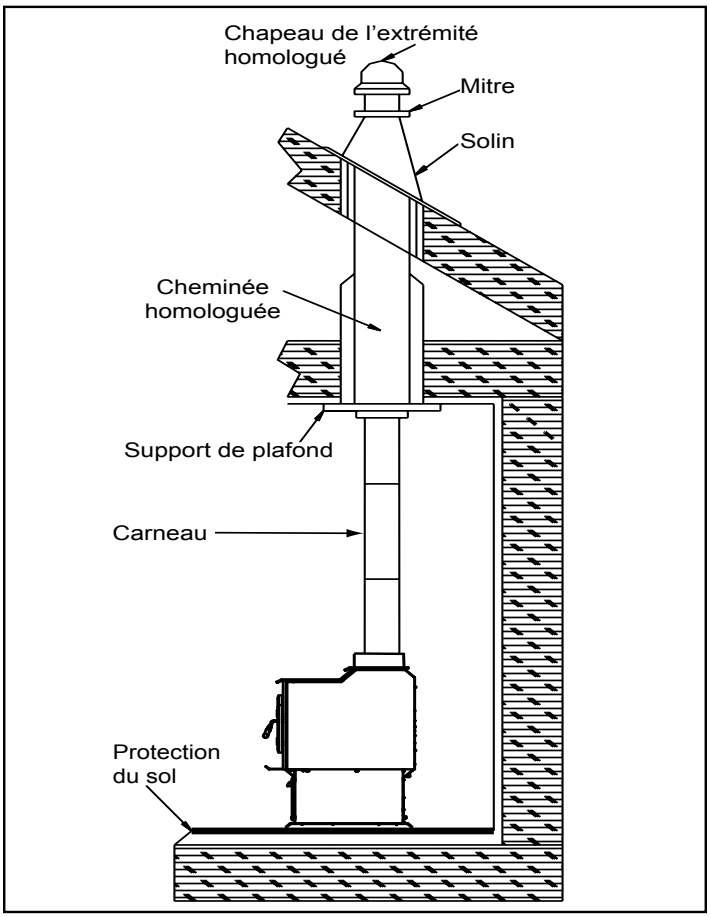

Figure 4.6 - Cheminée préfabriquée d'intérieur

AVERTISSEMENT

Risque d'incendie.
Ne PAS utiliser de matériau isolant ou d'autres matériaux inflammables entre les entretoises.

- TOUJOURS respecter les dégagements spécifiés autour des conduits d'évacuation et des entretoises.
- Installez les entretoises comme il est spécifié.

Ne pas maintenir l'isolation ou d'autres matériaux à distance du conduit d'évacuation peut provoquer un incendie.

AVERTISSEMENT

Risque d'incendie.
Inspection de la cheminée :

- La cheminée doit être en bon état.
- Elle doit être en conformité avec la norme NFPA 211.
- La cheminée préfabriquée doit être de 152 mm (6 po) selon UL103 HT.

AVERTISSEMENT

Danger d'asphyxie.

- NE BRANCHEZ PAS CET APPAREIL À UN CONDUIT DE CHEMINÉE UTILISÉ PAR UN AUTRE APPAREIL.
- NE BRANCHEZ À AUCUN CONDUIT OU SYSTÈME DE DISTRIBUTION D'AIR.

Les gaz de combustion risquent d'envahir la maison.

F. Cheminée en maçonnerie

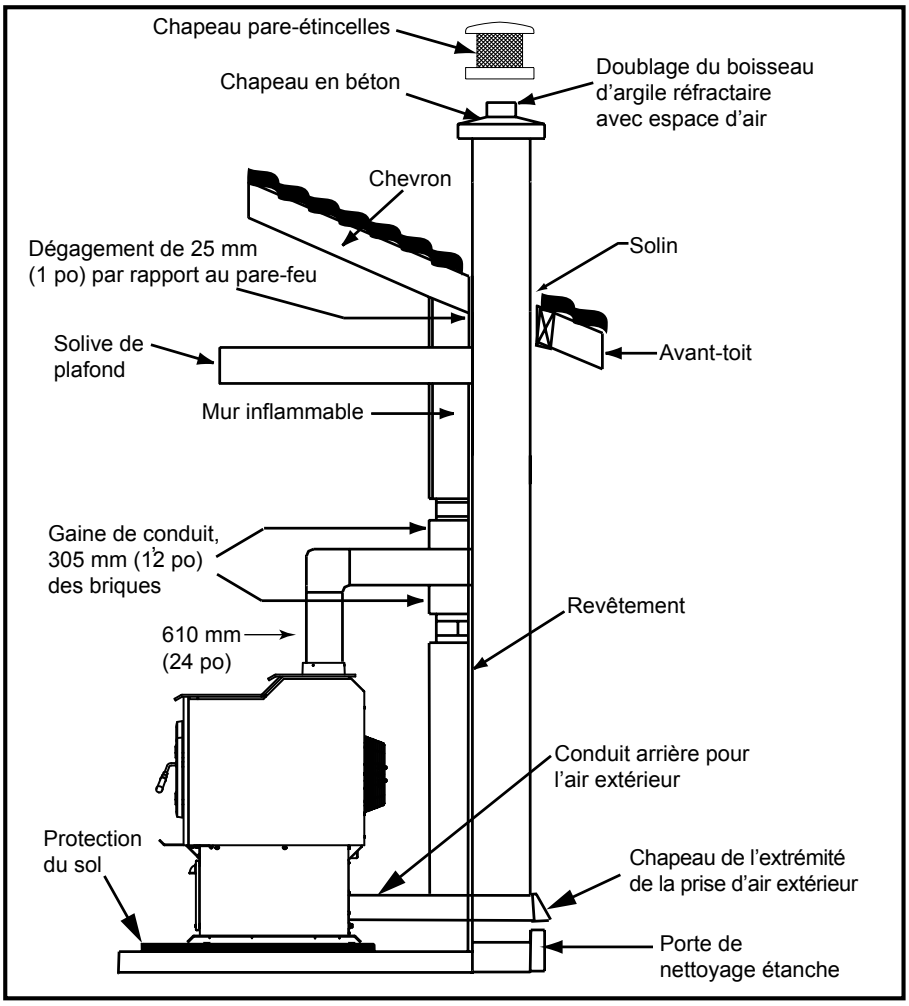

Figure 4.7

AVERTISSEMENT

Risque d'incendie.

Suivez les instructions d'installation du fabricant du carneau.

Utilisez UNIQUEMENT des connecteurs :

- Dans la pièce, entre l'appareil et le plafond ou le mur.

Le connecteur ne doit PAS traverser :

- Un grenier ou des combles
- Un placard ou tout autre espace clos similaire
- Le plancher ou le plafond

Respectez tous les dégagements minimum définis par rapport aux matériaux inflammables.

AVERTISSEMENT

Risque d'incendie.

Dans le cas de cheminées à doublage préfabriqué refroidies à l'air :

- Installez le revêtement de cheminée approuvé aux exigences UL 1777 de type HT 1149 °C (2100 °F)
- Réinstallez UNIQUEMENT le chapeau de la cheminée originale préfabriquée.
- NE BLOQUEZ PAS les orifices d'air dans la cheminée
- Le blocage du refroidissement d'air surchauffera la cheminée

G. Doublage de cheminée en maçonnerie

Pour une performance optimale, les cheminées en maçonnerie utilisées pour ventiler cet appareil devraient :

1. Comporter un doublage en acier inoxydable de 152 mm (6 po).
   - Les installations dans un boisseau d'argile sans revêtement en doublage en acier inoxydable peuvent réduire le tirage qui affectent la performance, provoquent le noircissement de la vitre et produisent un excès de créosote.
2. Il est conseillé d'utiliser un doublage pour une cheminée de plus de 152 mm (6 po) de diamètre.
   - Le conduit surdimensionné peut provoquer un mauvais rendement et contribuer à l'accumulation de créosote.
3. Nettoyez la cheminée avant d'installer et de faire fonctionner l'appareil.

Les points suivants énumèrent les exigences les plus critiques pour une cheminée correctement construite :

- La paroi en maçonnerie de la cheminée, si brique ou bloque modulaire, l'extrémité du terminal horizontal doit être placée à au moins 102 mm (4 po) du mur.
- Une cheminée en moellons doit être d'une épaisseur d'au moins 305 mm (12 po).
- La cheminée doit être équipée d'un revêtement en boisseau de terre cuite (ou l'équivalent) avec une épaisseur minimum de 16 mm (5/8 po) et doit être installée avec du mortier réfractaire.
- Un doublage équivalent doit constituer d'un système de revêtement de cheminée homologué ou d'un autre matériau approuvé.

- Puisqu'un conduit surdimensionné contribue à l'accumulation de créosote, les dimensions du conduit doivent être vérifiées afin de déterminer que le conduit n'est pas trop large pour le foyer encastré.
- La cheminée doit aussi être contrôlée afin de satisfaire la norme minimum de la National Fire Protection Association (NFPA), Standard 211.
- Un système de support pour conduits de cheminée doit être utilisé pour traverser le plafond d'une cheminée préfabriquée.
- L'utilisation de ces accessoires **est impérative** pour obtenir les dégagements requis par rapport aux matériaux inflammables des murs et des plafonds.

REMARQUE : Référez-vous au fabricant du doublage de cheminée pour des recommandations quant au soutien du doublage. Une installation dans des appareils sans un permis annulera l'homologation.

AVIS : Au Canada, une cheminée préfabriquée doit être conforme aux normes de sécurité, être homologuée au type UL103HT 1149 °C (2100 °F) classe « A » ou être en conformité avec la NORME CAN/ULC-S629M APPLICABLE AUX CHEMINÉES PRÉFABRIQUÉES de 650 °C.

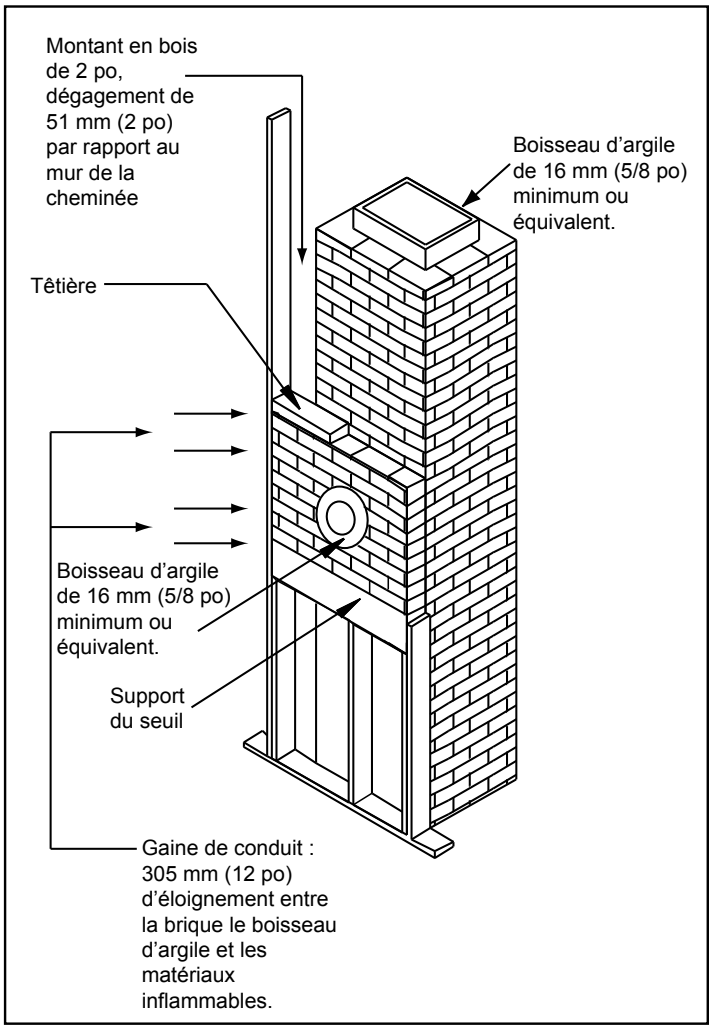

Figure 4.8

Cheminée préfabriquée en métal (suite)

	Pouces	*Millimètres*
Largeur minimum de la cavité - Avant	738 mm	(29-1/16 po)
Largeur minimum de la cavité - Arrière	648 mm	(25-1/2 po)
Hauteur minimale	528 mm	(20-3/4 po)
Profondeur minimum de l'avant à l'arrière	446 mm	(17-9/16 po)

H. Fixer les composants de la cheminée

Pour tous les raccordements, y compris celui de la buse, utilisez 3 rivets ou vis autotaraudeuses selon les directives du fabricant. Ces sections doivent être fixées au foyer encastré et entre eux en orientant l'extrémité ondulée (mâle) en direction du foyer. **Figure 4.9**.

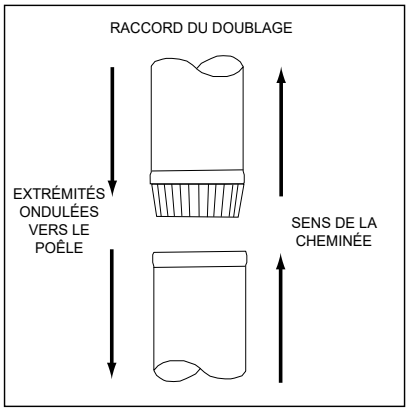

Figure 4.9

⚠ AVERTISSEMENT

Risque d'incendie.

Utilisez les dégagements et instructions du fabricant du conduit pour installer le système d'évacuation des gaz.

⚠ AVERTISSEMENT

Risque d'incendie.

Ne PAS utiliser de matériau isolant ou d'autres matériaux inflammables entre les entretoises.

- TOUJOURS respecter les dégagements spécifiés autour des conduits d'évacuation et des entretoises.
- Installez les entretoises comme il est spécifié.

Ne pas maintenir l'isolation ou d'autres matériaux à distance du conduit d'évacuation peut provoquer un incendie.

⚠ AVERTISSEMENT

Risque d'incendie.

Cet appareil s'appuie sur un tirage naturel pour fonctionner correctement.

- Les hauteurs dépassant 7,62 m (25 pi) à partir de la base de l'appareil peuvent provoquer une situation de surtirage.
- Une condition de surtirage peut provoquer une surchauffe.

Surchauffer peut enflammer le créosote et/ou peut endommager l'appareil et la cheminée.

5 Installation de l'appareil

A. Assemblage de la porte

Installation d'une nouvelle porte

1. Placez les tiges de charnières dans les trous de charnière du côté gauche de la porte.
2. Placez la porte sur le devant de l'appareil en l'alignant avec précautions sur les trous de charnière de l'appareil. Voir figure 5.1.
3. Si la porte n'est pas à niveau :

   PARTIE DU COIN INFÉRIEUR DROIT : Avec le marteau, frappez sur la charnière A vers l'extérieur (en s'éloignant de l'ouverture de la porte) et frappez sur la charnière B vers l'intérieur (vers l'ouverture de la porte).

   PARTIE DU COIN SUPÉRIEUR DROIT : Frappez la charnière A vers l'intérieur et la charnière B vers l'extérieur.

   REMARQUE : Il est important de déplacer les deux charnières à distance égale pour assurer le bon fonctionnement du verrou de la porte.
4. La porte de la corde pourrait être rigide rendant la porte difficile à fermer au début, mais s'assouplira avec le temps.

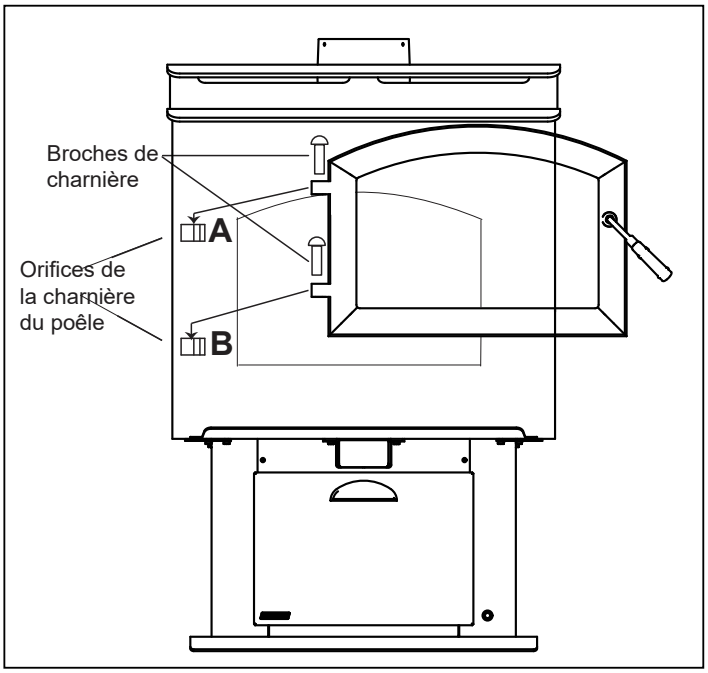

Figure 5.1

Installation d'une nouvelle poignée de porte

Pièces incluses dans l'ensemble : 1 poignée de porte, 1 clé, 2 rondelles, 1 verrou à came, 1 contre-écrou. Voir figure 5.2

Outils nécessaires : Clé 9/16 po

1. Introduisez la poignée de porte dans la porte.
2. Installez les deux rondelles comme il est indiqué, et placez la clé dans la rainure.
3. Alignez la rainure à la came de verrouillage avec la clé. Glissez la came de verrouillage sur l'axe.
4. Installez le contre-écrou.

   ATTENTION! NE SERREZ PAS TROP LE CONTRE-ÉCROU. LA POIGNÉE DE PORTE DOIT POUVOIR BOUGER LIBREMENT.
5. Installez la poignée en fibre en utilisant un mouvement dans le sens horaire, jusqu'à ce que la poignée en fibre repose bien serrée contre la tige de la poignée.

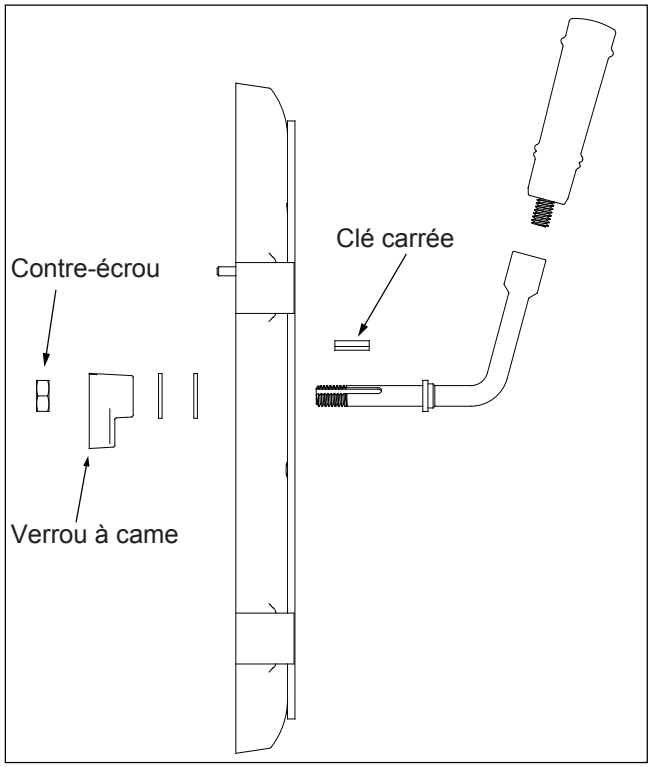

Figure 5.2

B. Installation du thermostat mural réglable

L'appareil est livré avec un thermostat mural programmable et 7,6 m (25 pi) de fil. Si vous avez besoin de plus de 7,6 m (25 pi), assurez-vous d'utiliser un fil continu 18-22 pour thermostat. Pour une performance optimale, votre thermostat doit être placé sur un mur intérieur à une hauteur d'environ 1,5 m (5 pi) à partir du sol.

Comment installer votre thermostat mural réglable

1. Séparez le corps du thermostat de la plaque de fixation en le tirant doucement.
2. Connectez le fil du thermostat aux bornes de W et R
3. Vissez la plaque de support au mur en utilisant le matériel inclus.
4. Alignez le thermostat à la plaque de support.
5. Connectez les fils aux 2 vis centrales sur le bornier à l'arrière droit du piédestal.
6. Respectez les directives du Manuel du propriétaire sur la manière de programmer correctement votre thermostat

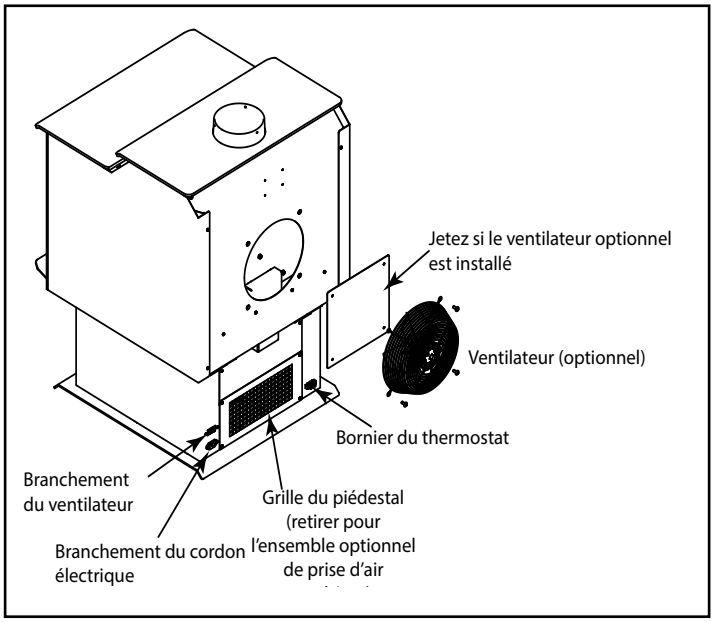

Figure 5.3

Figure 5.4

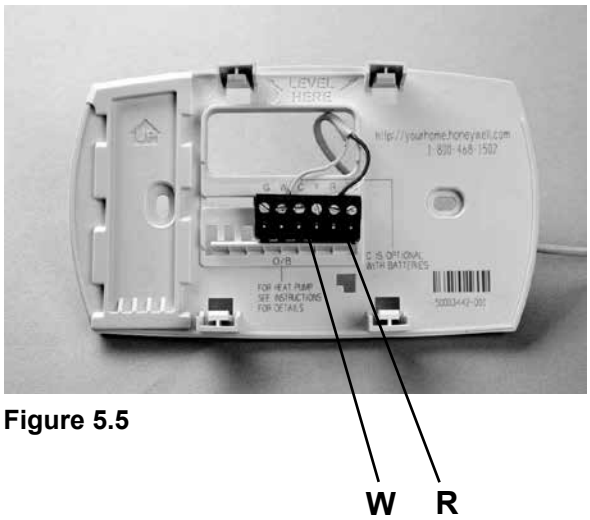

Figure 5.5

C. Ventilateur (optionnel)

1. Cet appareil est conçu pour accueillir l'ensemble optionnel du ventilateur BK-350.
2. Le ventilateur est conçu pour augmenter et diminuer automatiquement la vitesse selon la température intérieure de l'appareil.
3. Pour installer l'ensemble du ventilateur, assurez-vous que l'appareil n'est pas chaud et que le feu soit entièrement éteint.
4. Débranchez votre appareil de la prise
5. Localisez la plaque carrée à l'arrière centre de l'appareil. **Voir la figure 5.6.**
6. Retirez les 4 vis à tête cruciforme maintenant la plaque à l'appareil et conservez-les.
7. Retirez la plaque et jetez.
8. Installez le ventilateur dans l'ouverture en laissant le fil suspendu à la position de 6 heures.
9. Fixez le ventilateur avec les 4 vis utilisées pour maintenir la plaque ne place.

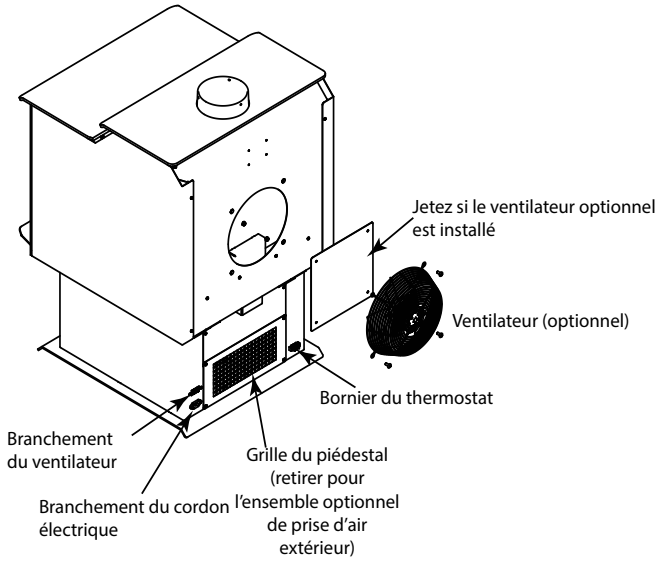

Figure 5.6

10. Branchez le cordon d'alimentation dans la prise située au bas arrière gauche du piédestal.
11. Pour installer le contrôle du ventilateur, ouvrez la porte d'accès aux commandes sur le piédestal et retirez le couvercle de la carte de commande. **Voir figure 5.7**
12. Retirez les 2 vis de l'intérieur avant gauche pour retirer la plaque de commande de vitesse. **Voir la figure 5.8.**
13. Une fois la plaque enlevée, prenez la commande de vitesse du ventilateur, retirez le contre-écrou de la tige, installez la commande de vitesse du ventilateur à travers le trou. Remarquez que la goupille de montage sur la commande de vitesse devrait s'aligner avec le petit orifice de la plaque avant. Placez le contre-écrou sur la commande de vitesse et serrez.
14. Dirigez les fils à travers le canal et branchez aux emplacements correspondants sur la carte de commande de la gauche.

⚠ ATTENTION

Danger de décharge électrique.
- N'enlevez PAS la broche de mise à terre de la fiche.
- Introduisez-la directement dans une prise à 3 broches correctement mise à terre.
- Éloignez le cordon de l'appareil.
- Ne placez PAS le cordon sous ou devant l'appareil.

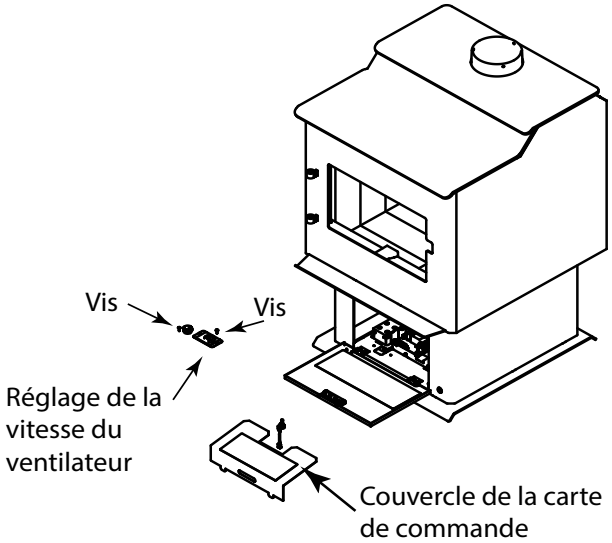

Figure 5.7

15. Réinstallez la plaque de la commande des vitesses du ventilateur au bas de l'appareil.
16. Réinstallez le couvercle de la carte de commande.
17. Placez le bouton de contrôle sur la tige de la vitesse du ventilateur.
18. Tourner le contrôle en sens horaire augmentera la vitesse de votre ventilateur.
19. Tourner le contrôle en sens antihoraire éteindra le ventilateur.

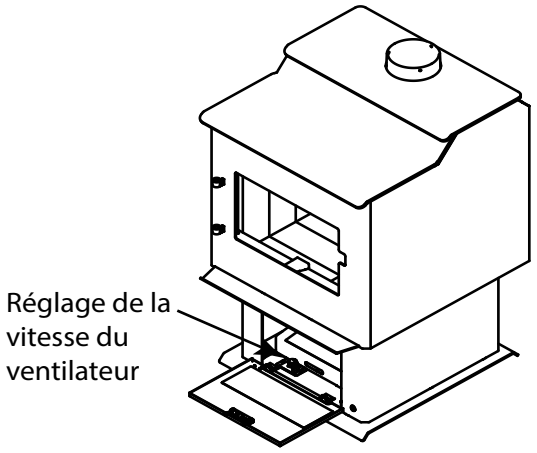

Figure 5.8

D. Installation de l'ensemble de l'entrée d'air extérieur

Une source d'air (oxygène) est nécessaire à la combustion. L'air de combustion consommé par le feu doit être remplacé.

Il est remplacé par l'air frais qui s'infiltre à travers les fenêtres et les portes. Dans les maisons équipées de portes et de fenêtres étanches, une prise d'air extérieur est recommandée. Un ensemble de prise d'air extérieur optionnel (OAK-DV) est disponible.

Inclut dans l'ensemble : chapeau de l'extrémité, (2) ligatures, couvercle de piédestal, adaptateur flexible et attaches. (2) joint en caoutchouc de 502 mm (19-3/4 po), joint de corde de 305 mm (12 po), silicone. Voir la figure 5.9.

Figure 5.9

Éléments nécessaires à l'installation (non fournis)

- Tuyau flexible en aluminium de 4 po. Si vous utilisez un autre matériau, il doit être durable, incombustible et résistant à une température de 177 °C (350 °F). Coupez le tuyau à la longueur requise pour votre installation.
- Tournevis à tête cruciforme
- Cisaille de ferblantier
- Mèches et scies pour percer des trous dans le mur ou le sol de votre maison.

Pour une installation murale

1. Retirez le matériel de la boîte.
2. À l'aide d'un tournevis cruciforme nº 2, retirez le couvercle de grillage à l'arrière du piédestal et replacez avec le couvercle de la prise d'air extérieur. **Voir la figure 5.3.**
3. Fixez l'adaptateur flexible à la plaque grâce aux vis fournies.
4. Découpez un trou de 108 mm (4-1/4 po) dans le mur extérieur afin de recevoir le conduit de la prise d'air extérieur. Utilisez un conduit de 102 mm (4 po) pour brancher directement l'appareil à l'abat-vent fourni de l'entrée d'air. Utilisez de la silicone pour sceller l'espace entre le mur et le conduit afin d'empêcher l'infiltration d'humidité et d'air froid.

Pour une installation du sol

1. Retirez le couvercle du grillage de l'arrière du piédestal.
2. Retirez le couvercle de la base du piédestal et installez-la sur le couvercle de la prise d'air extérieur.
3. Découpez un trou de 108 mm (4-1/4 po) dans le plancher afin de recevoir le conduit de la prise d'air extérieur. Utilisez un tube rigide de 102 mm (4 po) pour passer à travers le piédestal et le plancher. Le chapeau de l'extrémité doit comporter une grille anti-rongeurs ou utilisez celui fourni.
4. Installation du couvercle de la prise d'air extérieur

E. Scellez la porte d'accès aux commandes

1. À l'aide d'une paire de cisailles, découpez des morceaux aux longueurs suivantes (1) 48 mm (1-7/8 po), (1) 267 mm (10-1/2 po) et (1) 146 mm (5-3/4 po) à partir de chaque joint en caoutchouc.
2. Glissez les 6 morceaux sur le bord de la porte, sur chaque côté. Voir la figure 5.10.

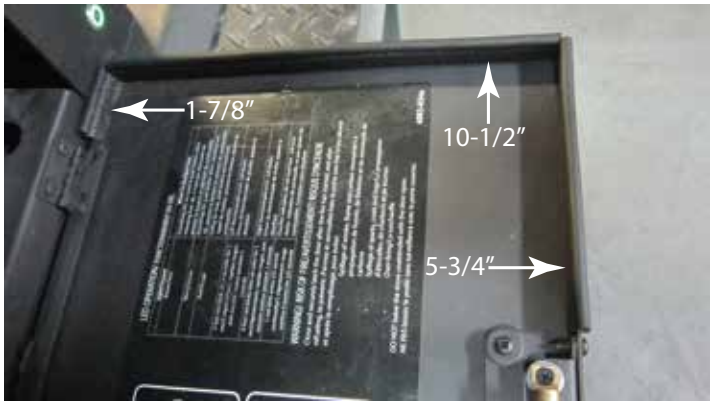

Figure 5.10

3. Localisez la pièce de 305 mm (12 po) du joint de corde et retirez le papier de l'arrière pour en exposer l'adhésif. Voir la figure 5.11.

Figure 5.11

4. En débutant par le côté plat du joint d'étanchéité, collez-le sur les têtes de vis des charnières de la porte. Référez-vous aux figures 5.10 et 5.12 pour l'emplacement.

Figure 5.12

5. Retirez le verrou de porte et placez (3) rondelles sous chaque côté et revissez. Voir la figure 5.13.

REMARQUE : Vous pourriez devoir ajuster le nombre de rondelles sous la porte afin d'obtenir l'étanchéité une fois fermée.

Figure 5.13

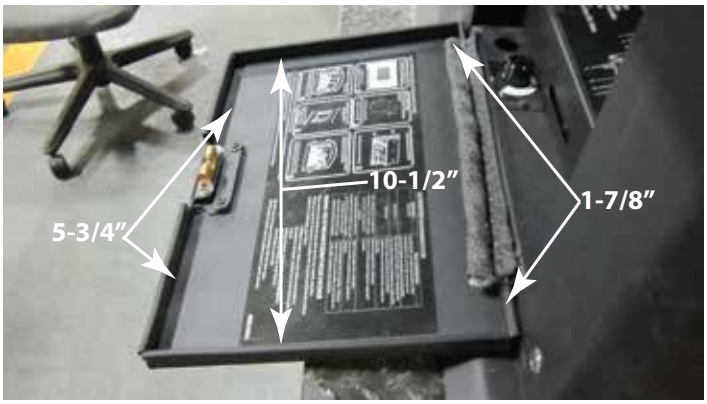

Figure 5.14 Porte terminée

AVERTISSEMENT

Risque d'incendie.

Danger d'asphyxie.
Ne laissez pas entrer l'air de combustion extérieur par :

- D'une cavité du mur, du sol ou du plafond.
- D'un espace fermé, par exemple dans un grenier ou garage.
- Près de conduits d'évacuation ou de cheminées.

Cela risque de provoquer de la fumée ou des odeurs.

AVERTISSEMENT

Danger d'asphyxie.
L'entrée d'air extérieur doit être située de façon à ce qu'elle ne puisse pas être bouchée par :

- Des feuilles
- De la neige ou de la glace
- D'autres débris

Si elle est obstruée, le débit d'air de combustion risque d'être insuffisant.

Une propagation de fumée dans la maison peut déclencher les alarmes ou gêner les personnes sensibles.

AVERTISSEMENT

Danger d'asphyxie.
La longueur du tuyau connecté à la prise d'air extérieur ne doit PAS dépasser la hauteur verticale du conduit de fumée.

- Sinon, le feu ne brûlera pas correctement.
- La fumée se propage dans la pièce quand la porte est ouverte, en raison du manque d'air.

6 Installation dans une maison mobile

Vous devez utiliser l'ensemble de prise d'air extérieur Quadra-Fire OAK-ADV pour une installation dans une maison mobile.

1. Vous devez installer une prise d'air extérieur Voir **page 21** pour les informations d'installation.
2. L'appareil doit être fixé à la structure de la maison mobile en boulonnant le piédestal à travers le socle de l'âtre et dans le plancher à l'aide des trous à l'intérieur du piédestal.
3. L'appareil doit être mis à la terre au moyen d'un fil de cuivre plein de no 8 ou équivalent dont les extrémités sont pourvues de connexions de mise à la terre NEC approuvées.
4. L'appareil doit être raccordé à un carneau avec évent UL103 HT et une cheminée UL103 HT approuvés; le chapeau de l'extrémité de cheminée doit être doté d'un pare-étincelles. N'utilisez jamais un carneau (tuyau de l'appareil) à paroi simple dans une maison mobile. N'utilisez que des conduits à double paroi type Dura-Vent DVL, Selkirk metalbestos DS, Security DL, ou tout autre carneau à double paroi homologué.
5. Au Canada, l'appareil doit être connecté à une cheminée préfabriquée de 152 mm (6 po) conforme à la NORME CAN/ULC-629M POUR CHEMINÉES PRÉFABRIQUÉES.
6. Suivez les instructions du fabricant de la cheminée et du carneau quand vous installez des conduits de fumée dans une maison mobile.
7. Respectez les dégagements définis pour les matériaux inflammables.
8. Respectez rigoureusement les exigences de protection du sol.
9. Utilisez du silicone pour créer une barrière pare-vapeur efficace aux endroits où la cheminée ou les autres composants pénètrent l'extérieur de la structure.

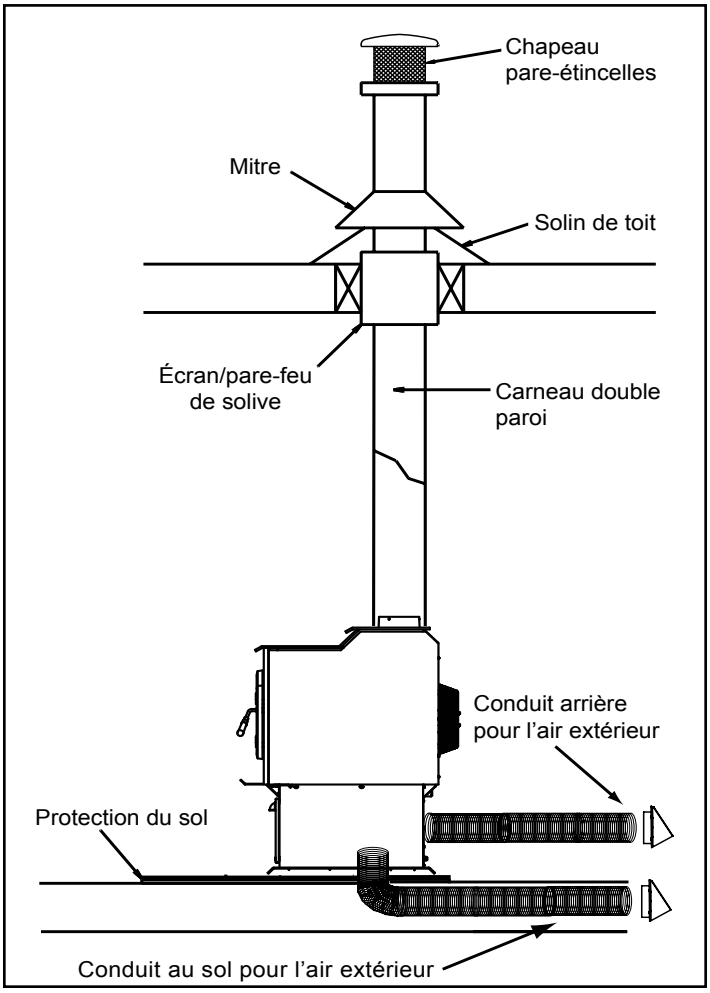

Figure 6.1

REMARQUE : Des dévoiements dont l'angle avec la verticale ne dépasse pas 45° sont autorisés en vertu de la section 905(a) de la norme UMC (Uniform Mechanical Code). Les dévoiements supérieurs à 45° sont considérés comme horizontaux et sont permis tant que la longueur horizontale ne dépasse pas 75 % de la longueur verticale du conduit. La construction, les dégagements et le chapeau de l'extrémité doivent être en conformité avec le tableau 9C de la norme UMC. Cette installation doit également être en conformité avec NFPA 211.

REMARQUE : Les sections supérieures de la cheminée doivent être démontables pour que la hauteur depuis le sol ne dépasse pas 4,1 m (13,5 pi) lors du transport.

10. Ne brûlez que du bois. Les autres combustibles risquent de provoquer l'émission de gaz toxiques (par exemple du gaz carbonique).
11. Si l'appareil brûle mal quand un ventilateur de tirage fonctionne dans la maison (par exemple, celui d'une hotte de cuisinière), augmentez l'air de combustion.
12. L'installation doit être en conformité avec les Normes de construction et de sécurité pour maisons mobiles (HUD) CRF 3280, partie 24.

ATTENTION

L'INTÉGRITÉ DE LA STRUCTURE DU PLANCHER, DES MURS ET DU PLAFOND/TOITURE DE LA MAISON MOBILE DOIT ÊTRE MAINTENUE.

Ne coupez PAS à travers :

- Les solives du sol, les montants des murs ou les entretoises du plafond.
- Les matériaux de soutien susceptibles d'affaiblir l'intégrité structurelle.

AVERTISSEMENT

Danger d'asphyxie.

NE JAMAIS INSTALLER DANS UNE CHAMBRE À COUCHER.

Il consomme l'oxygène présent dans la pièce.

7 Liste d’accessoires

Portes

DR-31/43 BK-FH - Porte archée noire
DR-31/43 NL-FH - Porte archée noire avec garniture de nickel satiné
DR-31/RCT - Porte rectangulaire noire

Ensemble de modernisation de la porte

UK-DRNL - Ensemble de modernisation de la porte - Nickel satiné

Ensemble du ventilateur

BK-350

Ensemble de prise d’air extérieur

OAK-ADV

QUADRA-FIRE®

RIEN NE BRÛLE COMME UN QUAD

COORDONNÉES

Hearth & Home Technologies
1915 West Saunders
Mt. Pleasant, IA 52641

Veuillez contacter votre fournisseur Quadra-Fire pour toute question.
Pour obtenir le numéro de téléphone du distributeur Quadra-Fire le plus proche, connectez-vous à www.quadrafire.com

ATTENTION

NE PAS JETER CE MANUEL

- Il contient d'importantes instructions d'utilisation et de maintenance.
- Assurez-vous de lire, comprendre et respecter ces instructions pour garantir une installation et un fonctionnement sûrs.
- Ce manuel doit être confié aux personnes responsables de l'utilisation et du fonctionnement.

NE PAS JETER

Nous vous recommandons de noter les informations pertinentes suivantes concernant votre appareil.

Date d'achat/installation : _____

Numéro de série : _____ Emplacement sur l'appareil : _____

Fournisseur du produit : _____ Numéro de téléphone du fournisseur : _____

Remarques : _____

_____

_____

_____

Ce produit peut être couvert sous un ou plusieurs des brevets suivants : (États-Unis) 5 341 794, 5 263 471, 6 688 302, 7 216 645, 7 047 962 ou autres brevets américains et étrangers en attente.

HEARTH & HOME technologies